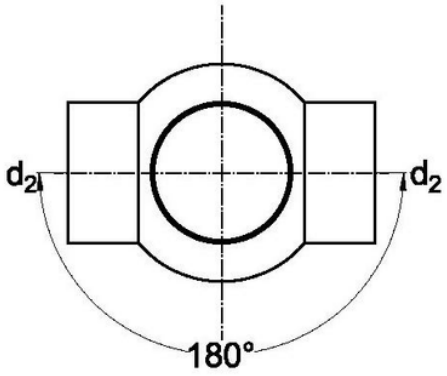Dvojitá kulová odbočka 88,5°/ 180°